ANTIDARK

Designline Start

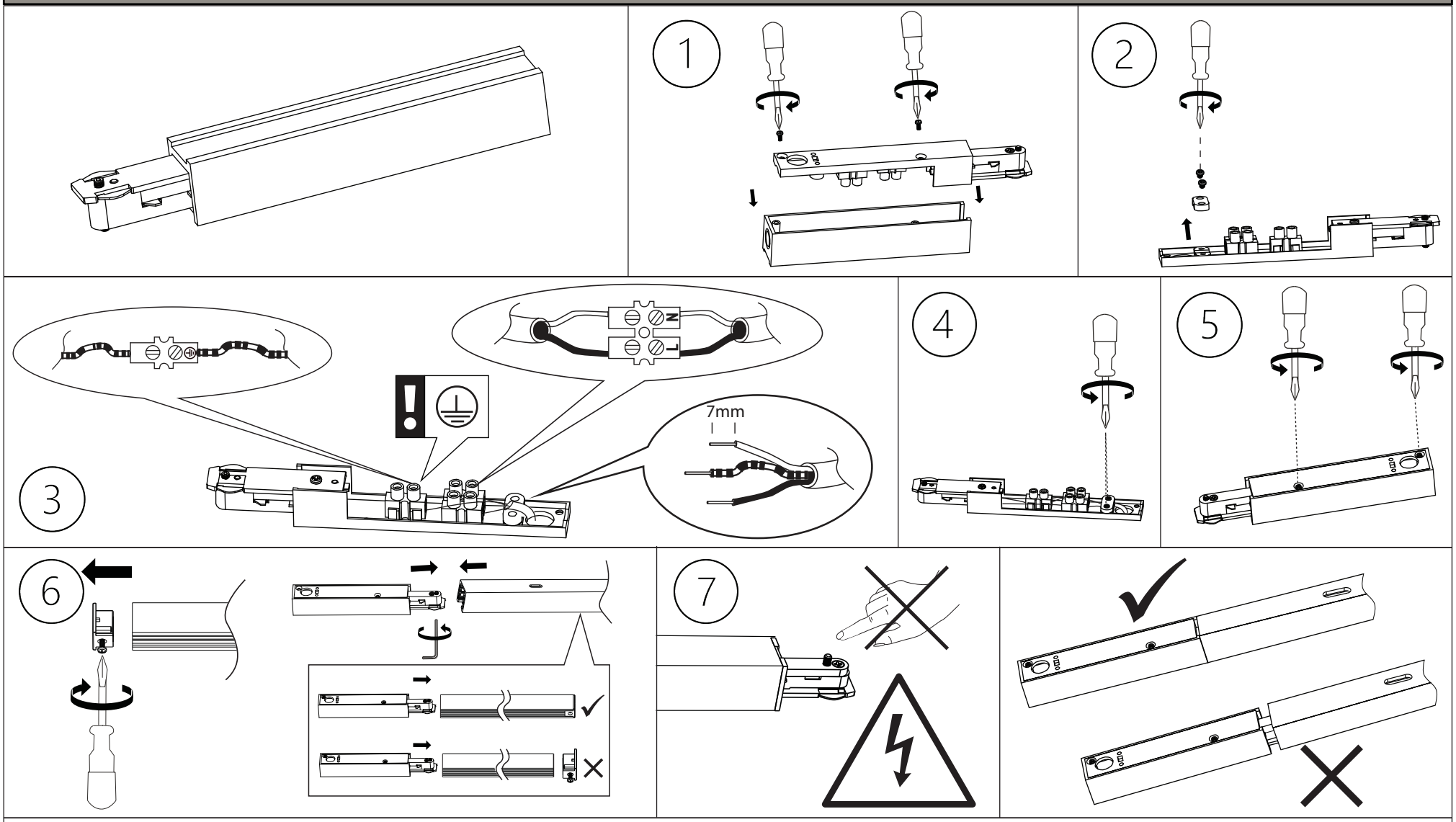

Find the most updated version by searching for this product at www.antidark.dk / Find den mest opdaterede version ved at søge på dette produkt på www.antidark.dk